ROTARY CYLINDER

中空回転油圧シリンダ
Large Thru-Hole High Speed Hydraulic Cylinder with Open Centre
S series

中空のKITAGAWAスタンダードタイプ
KITAGAWA standard thru-hole type

●大きな貫通穴、小型、軽量化を実現
Compact-and light weight

●ロックバルブ、リリーフバルブ内蔵
Built-in check valve and relief valve

＊CE対応品（確認装置付のみ）
＊CE correspondence (Only series with checking device)

■寸法図 Dimensional Drawings

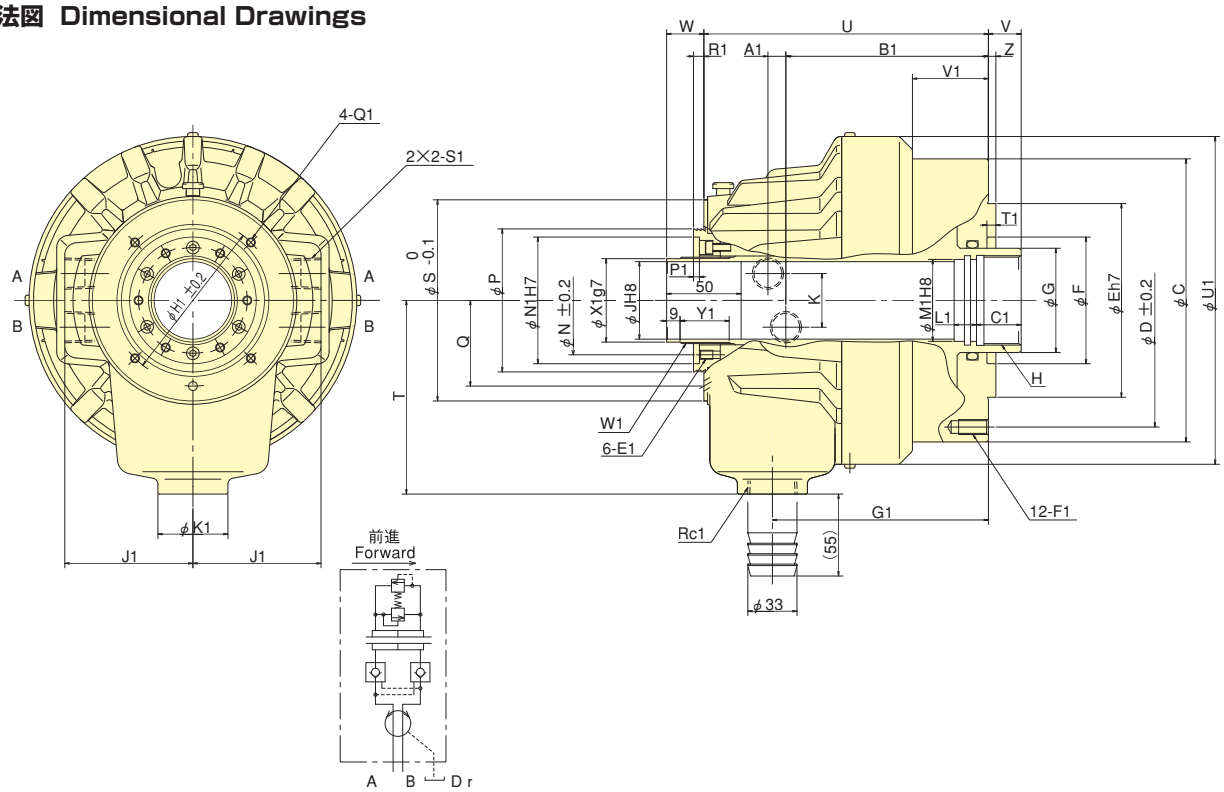

■寸法表 Dimensions

型式 Model ＼ 寸法 Dimensions	C	D	E	F	G	H	J 貫通穴径 Thru-hole	K	N	P	Q	S	T	U	V max.	V min.	W max.	W min.	Z	A_1	B_1
S1246	155	130	100	80	65	M 55×2.0	46	36	64	85	51.5	116	115	179	15	0	40	25	5	11.5	126.5
S1552	190	170	130	85	70	M 60×2.0	52	36	73	96	57.5	135	130	191	22	0	47	25	5	12	136
S1875	215	190	160	120	95	M 85×2.0	75	36	98	121	70.5	164	160	225	25	0	50	25	5	17.5	153.5
S2091	240	215	180	140	110	M100×2.0	91	34	108	138	79	180	185	248	30	0	55	25	5	21	168

型式 Model ＼ 寸法 Dimensions	C_1	E_1 深さ depth	F_1 深さ depth	G_1	H_1	J_1	K_1	L_1	M_1	N_1	P_1	Q_1 深さ depth	R_1	S_1	T_1	U_1	V_1	W_1	X_1	Y_1
S1246	30	M6×9	M10×20	135	98	76	47	15	50	76	4	M5×10	6	Rc1/2	6	200	46	M52×1.5	50	33
S1552	30	M6×9	M10×20	145	110	86	47	15	55	85	4	M6×12	7	Rc1/2	6	220	51	M58×1.5	56	33
S1875	35	M6×9	M10×20	166.5	155	101	47	15	80	108	4	M6×12	7	Rc1/2	6	242	58	M84×2.0	81	33
S2091	35	M6×14	M12×24	183	165	110	47	15	95	120	4	M6×12	7	Rc1/2	6	267	66	M99×2.0	96	38

■仕様表 Specifications

※ドレン量：油圧力3.0MPa(30.6kgf/cm²)、油温50℃の時　※ピストン推力：油圧力4.0MPa(40.8kgf/cm²)
※Leakage : Pressure 3.0MPa(30.6kgf/cm²)and oil temperature 50℃. ※Draw bar pull force : Pressure 4.0MPa(40.8kgf/cm²)

型式 Model ＼ 仕様 Specifications	内径 Piston Dia. mm	ピストンストローク Piston stroke mm	ピストン表面積 Piston Area 押側 Push Side cm²	引側 Pull Side cm²	ピストン推力 Draw bar 押側 Push Side kN(kgf)	引側 Pull Side kN(kgf)	最高使用油圧力 Max. Operation Pressure MPa(kgf/cm²)	許容最高回転速度 Max. Speed min⁻¹	慣性モーメント Moment of inertia kg·m²	質量 Net Weight kg	ドレン量 Leakage ℓ/min
S1246	125	15	100	89	38.0 (3875)	33.0 (3365)	4.0 (40.8)	7000	0.019	12.0	3.0
S1552	155	22	161	150	60.0 (6118)	56.0 (5710)	4.0 (40.8)	6200	0.053	16.8	3.9
S1875	180	25	198	183	74.0 (7546)	69.0 (7036)	4.0 (40.8)	4700	0.095	26.0	4.2
S2091	205	30	252	234	94.0 (9585)	88.0 (8973)	4.0 (40.8)	3800	0.153	33.0	4.5